信頼と安心のブランド

OKASAN

http://www.okasankikou.co.jp

ダブルアームミキサー

インバータ変速 | STW-N3.5-200V-3.7KW-INV

混練が難しい材料で成力を発揮します！

特長1 ダブルのアームで強制攪拌します

外側と内側のダブルのアームが逆回転することで、材料を強制的に動かし攪拌します。

特長2 攪拌速度は調節可能

インバータを搭載しているので、攪拌速度は調節できます。「最初はゆっくり」「徐々に早く」など攪拌ニーズに合わせることができます。

特長3 ダマの原因となる羽根板表面の凹凸を無くしました

羽根板表側のボルト類の突起を無くして、フラットにしました。これにより無駄な材料の固着を防止します。

特長4 安全・安心・便利機能を標準装備しています

- ●安全カバーと投入口安全枠無しでは運転できない安全機能を標準で装備しています。また投入口安全枠により、ミキシング中の材料投入も可能です。
- ●安全カバーに集じん機接続口を標準装備。材料投入時の飛散防止に役立ちます。
- ●4点の吊カン、ブレーキ付の自在車輪で移動も設置も安全です。

Front View

Rear View

外形寸法図(単位:㎜)

俯瞰図

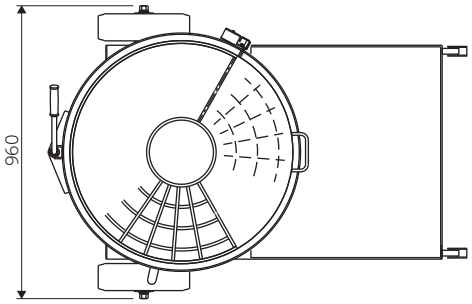

正面図

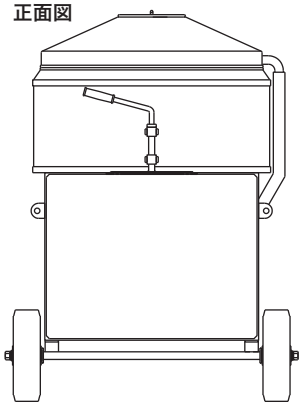

側面図

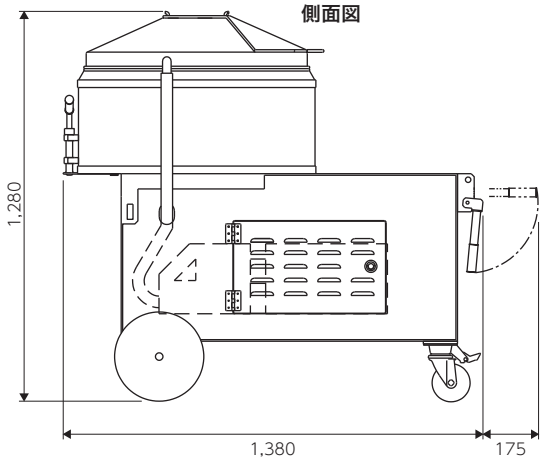

仕　様

型　　番	STW-N3.5-200V-3.7KW-INV
推奨混練量	40L
動　　力	3.7kW-4P
変速方式	インバータ変速
電源電圧	三相AC200V
定　　格	インバータ出力定格 16.4A
ドラム外径寸法	φ780×345㎜

集じん機	動　力	0.52kW
	電源電圧	単相AC100V（制御盤内で変圧）
	定　格	定格 5.5A
寸　　法		幅1,380×奥行960×高さ1,280㎜ （ハンドル伸長時最大幅1,555㎜）
重　　量		430kg

付属品　●2点式リモコン RC-B-3M　●スライド式安全カバー　●投入口安全枠

高機能モルタルミキサー ラインナップ

ダブルアームミキサー STW-N3.5

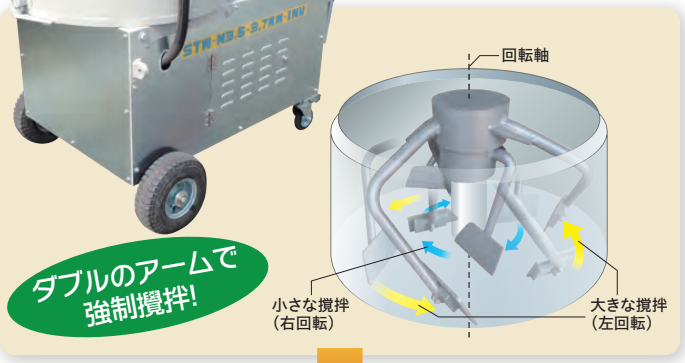

ダマカットミキサー STDシリーズ

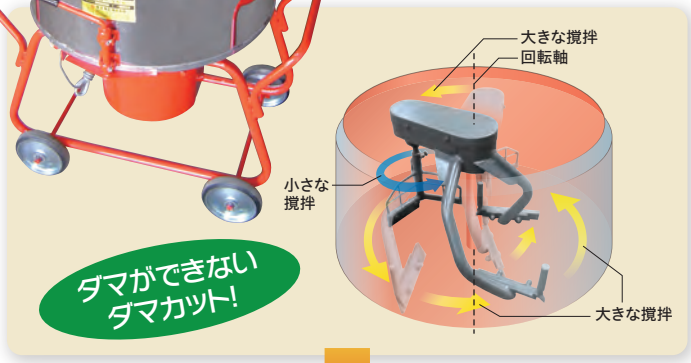

OKASAN CHANNEL

ホームページ上で、岡三独自の回転羽根が効率良く混練する様子を動画でご覧いただけます。

http://www.okasankikou.co.jp

「製品情報」より「ミキサー」のカテゴリをご覧ください。

注意

- ケガをしないよう取扱いに注意してください。
- 取扱説明書をよく読んで、本機をよく理解されてから正しくお使いください。

※改善のため予告なしに変更する場合があります。

『練って』『送る』機械を創る
岡三機工株式会社
http://www.okasankikou.co.jp

総務・経理　〒541-0052 大阪市中央区安土町3丁目4-5 本丸田ビル703 ☎06(6227)8001
川崎営業所　〒210-0803 神奈川県川崎市川崎区川中島2丁目6-3 ☎044(266)2771
名古屋営業所　〒476-0006 愛知県東海市浅山3丁目121 ☎052(604)0780
大阪営業所　〒573-0131 大阪府枚方市春日野2丁目4-37 ☎072(859)5911
福岡営業所　〒811-2317 福岡県糟屋郡粕屋町長者原東4-7-8 ☎092(938)7222
大阪工場　〒573-0131 大阪府枚方市春日野2丁目4-37 ☎072(859)5751

第4版 2021年5月